Уважаемые партнеры!
Сообщаем вам об изменении конструкции кресла RALPH GTS CHROME.
С 16.02.2018 г. модель RALPH GTS CHROME доступна на пиастре.
Прием заказов на модификацию с механизмом качания (Tilt) остановлен.
Просим учесть данную информацию при формировании заказов и работе с клиентами.

НОВЫЕ ГАБАРИТЫ | НОВІ ГАБАРИТИ | NEW DIMENSIONS

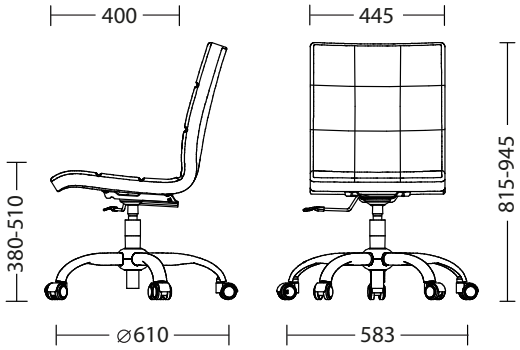

RALPH GTS CHR68

RALPH GTS CHR68 ECO 31

ОТДЕЛОЧНЫЕ МАТЕРИАЛЫ | ОЗДОБЛЮВАЛЬНІ МАТЕРІАЛИ | FINISHES

ECO | Экокожа ECO
Екошкіра | Artificial leather

ECO 1, ECO 7, ECO 13, ECO 21, ECO 22
ECO 28, ECO 30, ECO 31, ECO 45, ECO 50
ECO 70, ECO 72, ECO 90

PR | PEARL
Екошкіра | Artifical leather

PR 01, PR 02, PR 03, PR 04, PR 05, PR 06, PR 07